Flyttsystem (MLS)

Solvings standard flyttsystem används för att hantera nästan vilken last som helst mellan några tusen kilogram upp till 360.000 kilogram.

Enkelt att använda och förvara

Flyttsystemet är enkelt att ta i bruk och använda. Ett och samma system kan användas för olika typer av laster, och det kan lagras i sin förvaringsbox när det inte används.

Noggrann positionering

Solvings flyttsystem kan hantera lasten i alla horisontella riktningar och positionera den noggrannt, vilket gör systemet användningsbart också i trånga utrymmen. Fabrikens normala tryckluftsnät kan används för luftförsörjningen till flyttsystemet.

Skonsam mot golvet

Eftersom flyttsystemet och lasten det hanterar flyter på en tunn luftfilm, så elimineras praktiskt taget friktionen och det sliter därför inte på golvet.

Kostnadseffektiv

Solvings flyttsystem är ett kostnadseffektivt sätt att flytta tunga och skrymmande laster med minimala underhållskostnader.

Användingsområden, ex.

Flytt av maskiner in i och ut från produktionsutrymmen

Hantering av produktionsutrustning i fabriker

Flytt av båtar ut från service- eller produktionsutrymmen

Hantering av containers i industrianläggningar

Hantering av huselement i produktionsutrymmen

SOLVING

Flyttsystem (MLS)

TEKNISKA DATA för ett 4-modulsystem

Typ[1)]	Kapacitet[2)] kg	Luftför-brukning Nl/min[3)]	A mm	B mm	C mm	D in	E[5)] in
MLS412X-S-A	7000	1120	304	31/51[4]	15	1/2	1
MLS415X-S-A	10000	2200	380	31/51[4]	20	1/2	1
MLS418X-S-A	11200	2600	457	58	20	3/4	1
MLS421X-S-A	14000	3000	534	58	25	3/4	1
MLS427X-S-A	24000	3400	684	65	35	3/4	1 1/2
MLS436X-S-A	44000	4000	914	71	50	3/4	1 1/2
MLS418X-H-A	20000	4600	457	58	20	3/4	1
MLS421X-H-A	28000	5200	534	58	25	3/4	1 1/2
MLS427X-H-A	48000	6000	684	65	35	3/4	1 1/2
MLS436X-H-A	80000	7000	914	71	50	1	1 1/2
MLS442X-H-A	120000	7500	1070	71	65	1	2
MLS448X-H-A	160000	8000	1220	71	75	1	2
MLS460X-H-A	240000	11000	1505	71	75	1	2

1) 'A' gäller standard plastlister under reglerboxen, övriga optioner under 'Övrig utrustning'. **2)** Lastmodulen måste placeras under lasten så att inte luftkuddens kapacitet överskrides. **3)** Värdet gäller för goda golvförhållanden, t.ex. epoxybehandlat golv. **4)** Gjuten aluminiumlastmodul/Extruderad lastmodul. **5)** Dessa värden hänvisar till storlek på avstängningsventil.

Ett flyttsystem inkluderar:

- 4 luftkuddemoduler
- 4 slangar för luftmatning inkl. snabbkopplingar
- Reglerbox med tryckregulatorer och manometrar både för luftmatning och varje luftkudde, plastlister
- 30 m luftmatningsslang med avstängningsventil
- Förvaringsbox, användningsinstruktioner

Option

- Fjärrstyrning
- Reglerbox för 6 luftkuddemoduler
- Reglerbox utrustad med montagejärn med kulrullar (B), montagejärn (C) eller swivelhjul (D)
- 8 m eller 10 m luftslangar
- 50 m matningsslang inkl. avstängningsventil
- Uttag för lyftkudde och externa drivenheter

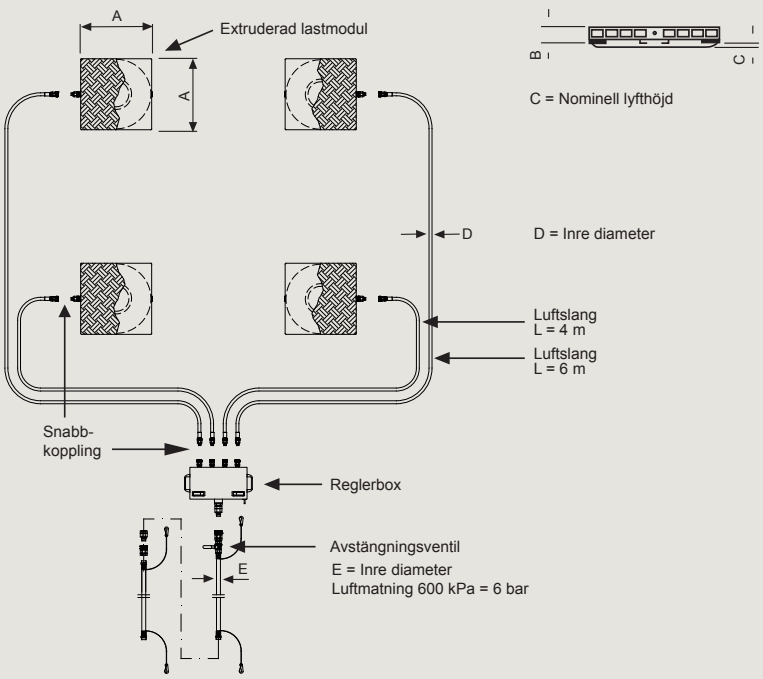

Solving Sweden AB
Energigatan 3A
721 37 Västerås
Tel. +46 21 81 10 95, info.sweden@solving.com

Ab Solving Oy
Bennäsvägen 181, 68600 Jakobstad, Finland
Tel. +358 6 781 7500, sales@solving.com
www.solving.com

SOLVING

CREATING MOVEMENT

Flyttsystem (MLS)

TEKNISKA DATA för 6-modulsystem

Typ [1]	Kapacitet/ set av 6 [2] kg	Luftför-brukning [3] Nl/min	A mm	B mm	C mm	D in	E [5] in
MLS 612X-S-A	10500	1680	304	31/51 [4]	15	1/2	1
MLS 615X-S-A	15000	3300	380	31/51 [4]	20	1/2	1
MLS 618X-S-A	16800	3600	457	58	20	3/4	1 1/2
MLS 621X-S-A	21000	4500	534	58	25	3/4	1 1/2
MLS 627X-S-A	36000	5100	684	65	35	3/4	1 1/2
MLS 636X-S-A	66000	6000	914	71	50	3/4	1 1/2
MLS 618X-H-A	30000	6300	457	58	20	3/4	1 1/2
MLS 621X-H-A	42000	7800	534	58	25	3/4	1 1/2
MLS 627X-H-A	72000	9000	684	65	35	3/4	1 1/2
MLS 636X-H-A	120000	10500	914	71	50	1	2
MLS 642X-H-A	180000	11100	1070	71	65	1	2
MLS 648X-H-A	240000	12000	1220	71	75	1	2
MLS 660X-H-A	360000	16500	1500	71	65	1	2

1) 'A' gäller standard plastlister under reglerboxen, övriga optioner under 'Option'. **2)** Lastmodulen måste placeras under lasten så att inte luftkuddens kapacitet överskrides. **3)** Värdet gäller för goda golvförhållanden, t.ex. epoxybehandlat golv. **4)** Gjuten aluminiumlastmodul/Extruderad lastmodul. **5)** Dessa värden hänvisar till storlek på avstängningsventil.

Ett flyttsystem inkluderar:

- 6 luftkuddemoduler
- 6 slangar för luftmatning inkl. snabbkopplingar
- Reglerbox med tryckregulatorer och manometrar både för luftmatning och varje luftkudde, plastlister
- 30 m luftmatningsslang med avstängningsventil
- Förvaringsbox, användningsinstruktioner

Option:

- Fjärrstyrning
- Reglerbox utrustad med montagejärn med kulrullar (B), montagejärn (C) eller swivelhjul (D) och 8 m eller 10 m luftslangar
- 50 m matningsslang inkl. avstängningsventil
- Uttag för lyftkudde och externa drivenheter

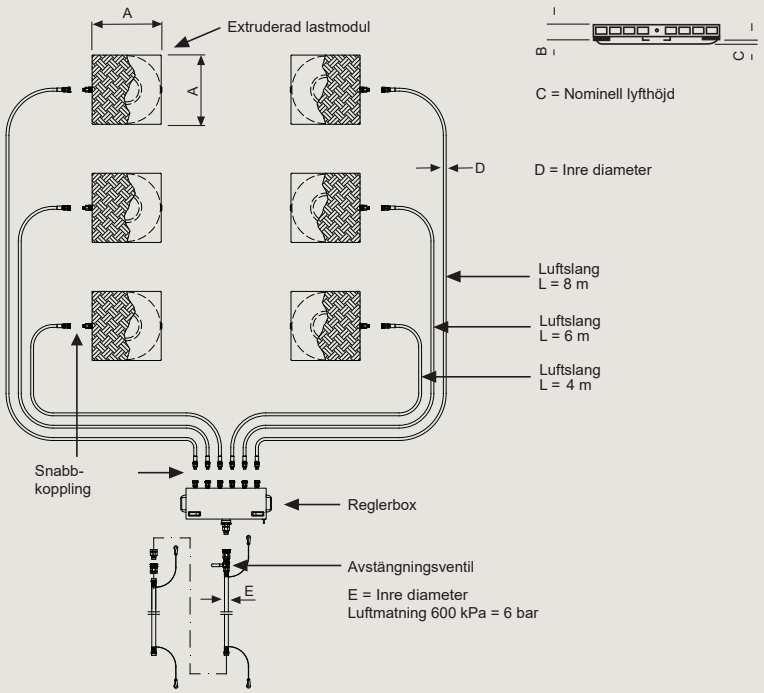

Solving Sweden AB
Energigatan 3A
721 37 Västerås
Tel. +46 21 81 10 95, info.sweden@solving.com

Ab Solving Oy
Bennäsvägen 181, 68600 Jakobstad, Finland
Tel. +358 6 781 7500, sales@solving.com
www.solving.com

SOLVING

CREATING MOVEMENT